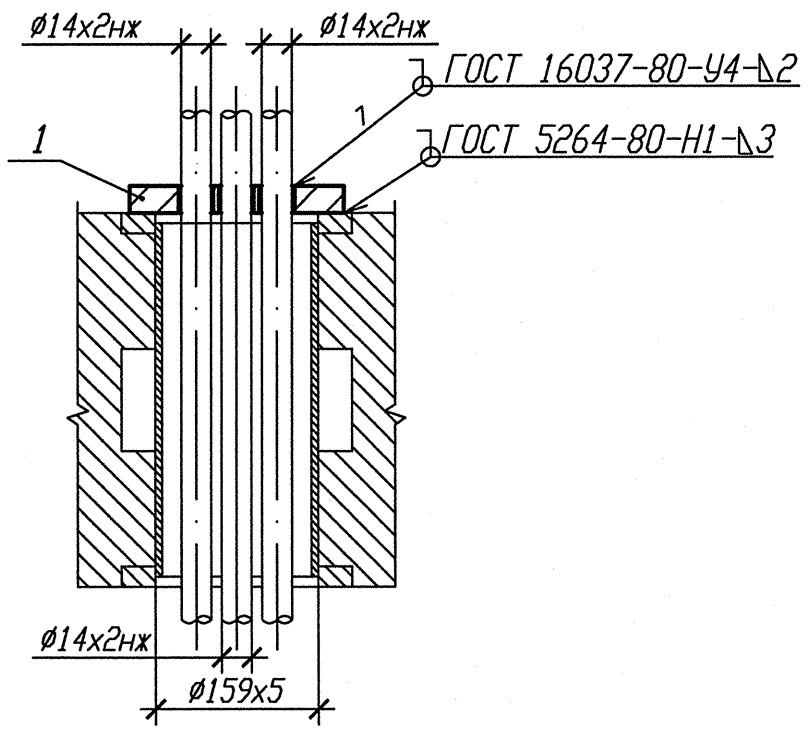

Деталь поз. 1

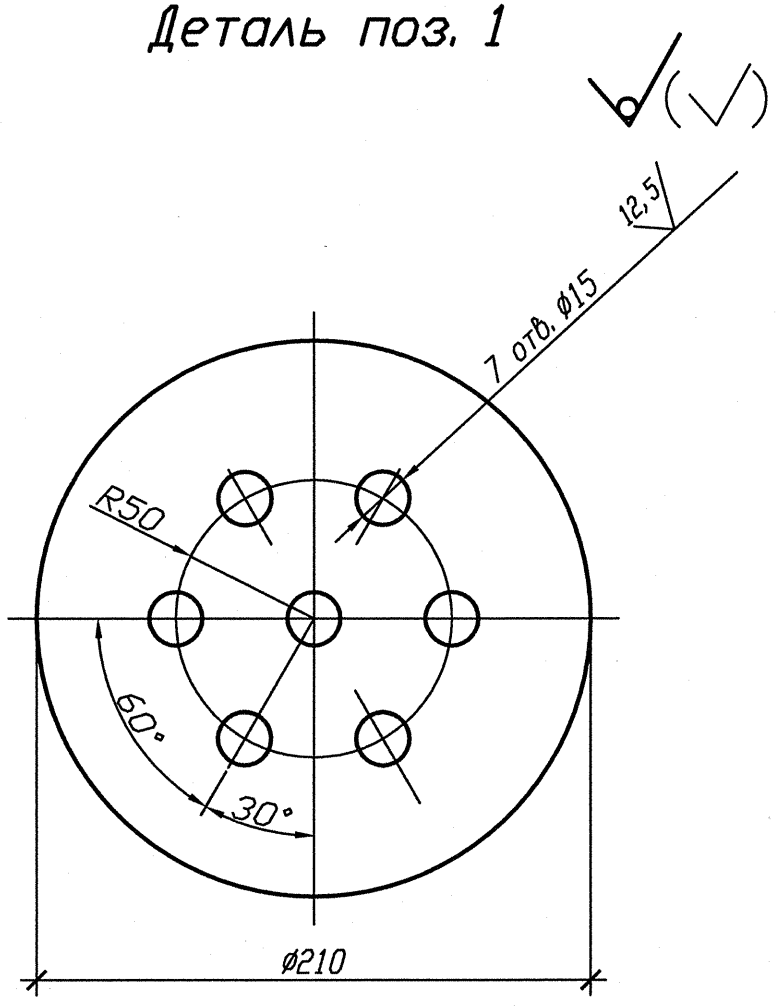

1 Привязка опоры изометрический чертеж 3TV11Z39.
2 Маркировка проходки ТГ-658.
3 Катет шва (К) принять по наименьшей толщине свариваемых деталей.
4 Изготовить один комплект.

Спецификация деталей

Поз.	Обозначение	Наименование	Кол.	Материал	Масса, кг ед.	Масса, кг общ.	Приме-чание
1	БК-1998805	Лист	1	Б-ПН-4 ГОСТ19903-74 Лист 12Х18Н10Т-Н5г ГОСТ7350-77	1,20	1,20	
	ГОСТ 2246-70	Проволока		СВ-04Х19Н11М3		-	
	ОСТ В 5.9374-81	Электроды		ЭА 395/9		-	
					Итого:	1,200	

АРХИВНЫЙ ЭКЗЕМПЛЯР

Изм.	Кол. уч.	Лист	Nдок.	Подпись	Дата
Инж. 2к.		Случевская			13.02
Пров. инж. 1к.		Швабинский			13.02
Пров. вед. инж.		Махотина			13.02
Н. контр.		Краснояров			13.02

Инв. N подл. R3.03732.4.0.13
Лист 265

R3. TC10. 3071. 013. 03. 00. 009

Ростовская АЭС Блок 3

Редукторное отделение Герметичная часть Трубопроводы отбора проб Рр больше 2,2 МПа. Задание заводу	Стадия	Лист	Листов
	Р		1
Проходка неподвижная 3TV10Y279	ОАО "НИАЭП" 2012		

Инв. N подл. | Подп. и дата | Взам. инв. N
R3.03732.4.0.13 | 13.02.13 |

Формат А3